ПАСПОРТ

Кронштейн крепления муфт на опорах ККМ-08

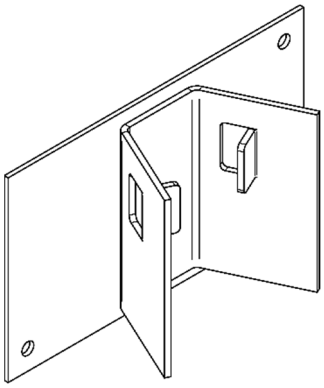

1. Назначение

1.1 Кронштейн типа ККМ-08 (ТУ 3449-011-00350361-2016) предназначен для подвески универсальных и внутризоновых оптических муфт без защитного кожуха к опоре ВЛ. Кронштейн изготавливается с защитным антикоррозийным покрытием.

1.2 Конструкция кронштейна позволяет крепить его к опорам ВЛ при помощи ленты из нержавеющей стали НХЛ 2007 и скреп А20.

1.3 Конструкция и размеры ККМ-08 представлены на рисунке.

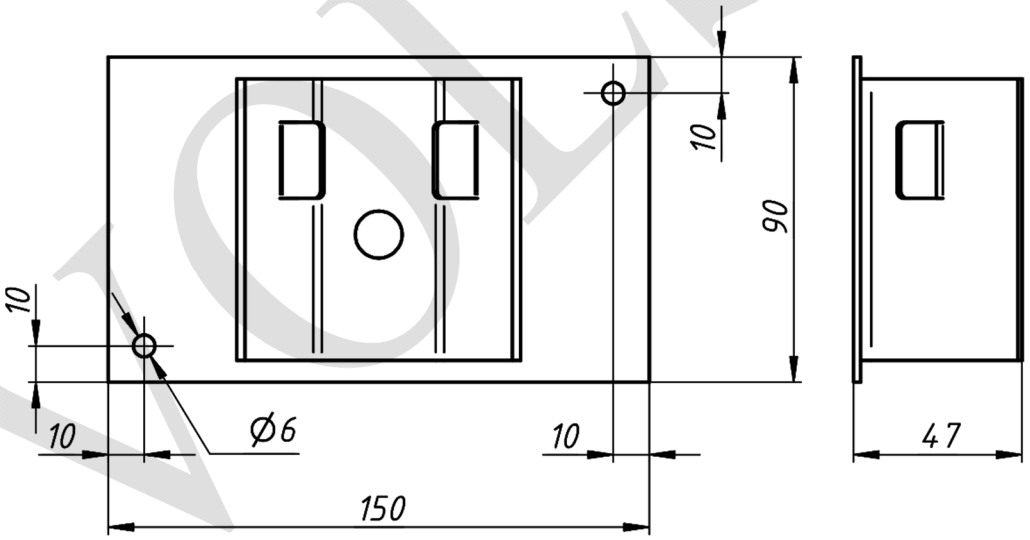

2. Технические характеристики

2.1 Покрытие – ЛКП;
2.2 Температура эксплуатации – от минус 60 °С до 40 °С;
2.3 Масса±10% – 0,4 кг.

3. Комплектность

- ККМ-08 – 1 шт.
- Паспорт – 1 шт.

VOLSIP

4. Условия транспортирования и хранения

4.1 Изготовитель гарантирует сохранение основных характеристик при соблюдении потребителем условий транспортирования и хранения группы 3 по ГОСТ 15150.

4.2 Изделие может транспортироваться всеми видами транспорта в соответствии с правилами перевозок, действующими на каждом виде транспорта.

5. Срок эксплуатации

5.1 Срок эксплуатации изделия – 25 лет.

5.2 Фактический срок службы не ограничивается указанным, а определяется техническим состоянием изделия.

6. Гарантийные обязательства

6.1 Производитель гарантирует соответствие изделия требованиям технической документации при соблюдении условий эксплуатации, транспортирования и хранения.

6.2 Гарантийный срок эксплуатации изделия 12 месяцев со дня продажи, а при отсутствии отметки о дате продажи – 12 месяцев со дня изготовления изделия.

7. Свидетельство о приемке и продаже

Кронштейн типа ККМ-08 изготовлен в соответствии с ТУ 3449-011-00350361-2016 и признан годным для эксплуатации.

Партия _____

Дата изготовления: ____ «_____» 202__г.

Дата продажи: ____ «_____» 202__г.

МП

VOLSIP